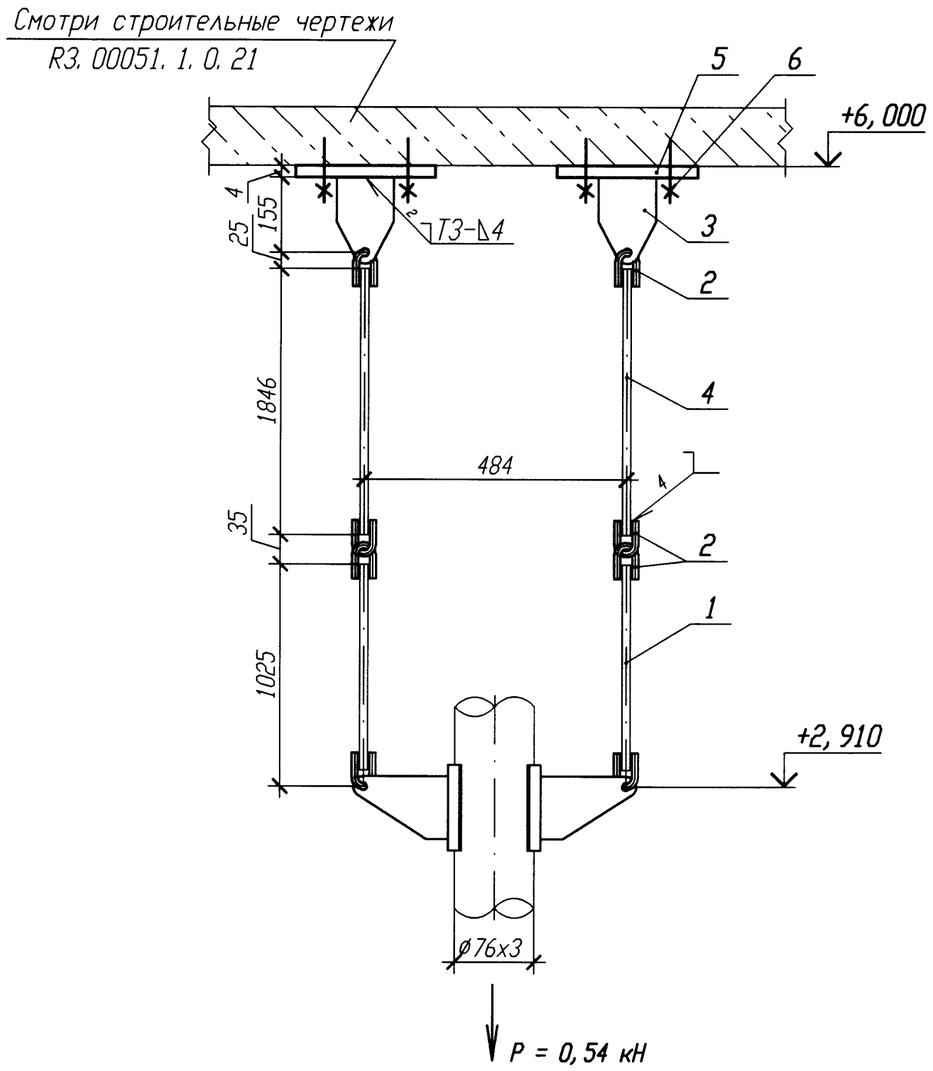

ДЕТАЛЬ ПОЗ. 5

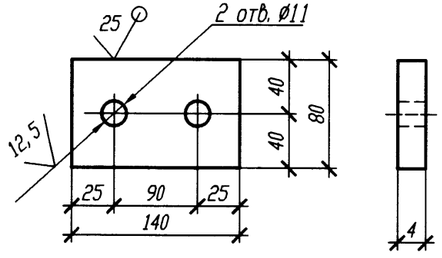

Спецификация деталей

Поз.	Обозначение	Наименование	Кол.	Материал	Масса, кг ед.	Масса, кг общ.	Примечание
1	31 ОСТ 34-10-727-93	Блок подвески 76У	1	Сборный	5, 0	5, 0	
2	1-01 ОСТ 34-10-729-93	Ушко	6	Круг 12-В ГОСТ 2590-2006 20-а ГОСТ 1050-88	0, 12	0, 72	
3	1-01 ОСТ 34-10-733-93	Проушина	2	Лист Б-ПН-8 ГОСТ 19903-74 20-3-Т ГОСТ 1577-93	0, 8	1, 6	
4	2-10 ОСТ 34-10-729-93	Тяга	2	Круг В-12 ГОСТ 2590-2006 20-б ГОСТ 1050-88	1, 78	3, 56	
5	ГОСТ 19903-74	Лист Б-ПН 4х140х80	2	Вст 3 сп 5 ГОСТ 14637-89	0, 35	0, 70	
6	ГОСТ 28778-90	БСР 10х100 У3	4	Сборный	0, 09	0, 36	
	ГОСТ 2246-70	Проволока		СВ-08Г2С			
	ГОСТ 9467-75	Электроды		УОНИИ 13/45			
				Итого:		11, 94	

1 Привязку опоры смотри 3VF60Z33.

2 Сварку производить по ГОСТ 5264-80.

3 Сварку тяги с ушком производить по ОСТ 34-10-723-93.

4 Сварку опоры с трубопроводом производить по ОСТ 34-10-727-93.

5 Максимальная нагрузка на опору дана с учетом сейсмического воздействия.

6 Деталь поз. 4 обрезать на монтаже с уточнением по месту.

7 Изготовить один комплект.

АРХИВНЫЙ ЭКЗЕМПЛЯР

Изм.	Кол. уч.	Лист	N док.	Подп.	Дата
Инж. 1к.		Куланова			19.01
Пров. вед. инж.		Веренцова			20.01
Пров. нач. гр.		Жук			20.01
Н. контр		Краснояров			21.01

Инв. N подл. R3. 00138. 1. 0. 11
Лист 327

R3. VF10. 3012. 011. 02. 00. 080

Ростовская АЭС Блок 3

Реакторное отделение Негерметичная часть Трубопроводы технической воды группы "А" Обвязка вентустановок	Стадия	Лист	Листов
	Р		1
Подвеска простая 3VF60Y027	ОАО "НИАЭП" 2011		

Инв. N подл.	Подп. и дата	Взам. инв. N
R3. 00138. 1. 0. 11	21.01.12	

Формат А3